Faak – Tillmanns UG *(haftungsbeschränkt)*

Effertsufer 100 – D-57072 Siegen

Tel.: +49 – (0)271 – 250 26 31
Fax : +49 – (0)271 – 250 27 07
Mail: info@faak-tillmanns.com
Internet: www.faak-tillmanns.com
SHOP: www.faak-tillmanns.com/shop

Zündapp Bella 150 – 2/20/15

Vergaser-Verkaufsunterlage

Vergaser-Typ : Steckvergaser – Schwimmergehäuse links
Motor : 150 ccm 2-Takt, 1 Zylinder, Motoranschluss ∅ 26 mm, Filteranschluss Ø 35 mm

Vergaser Einstelldaten

Mischkammereinsatz : Gr. 3 **Hauptdüse:** Gr. 90 **Nadeldüse** : Gr. 2,68
Leerlaufdüse : Gr. 40 **Startdüse** : keine
Nadelstellung : 2 (2. Düsennadelkerbe von oben) **Luftregulierschraube offen** : 1 x

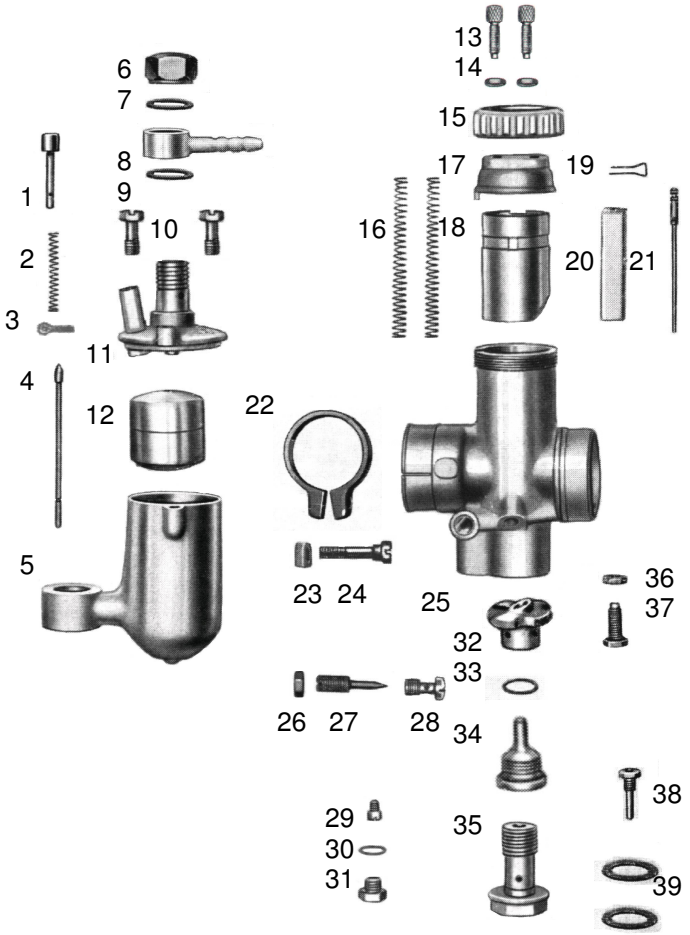

Pos	Bezeichnung	Artikelnr.	Anz.	Preis
1	Tupfer *1	3538	1x	a.Anfrage
1.1	Tupfer *2	12925	1x	9,50 €
2	Tupferfeder	16200	1x	2,80 €
3	Tupfersplint	12940	1x	2,00 €
4	Schwimmernadel	12863	1x	10,50 €
5	Schwimmergehäuse	10920	1x	a.Anfrage
6	Hutmutter	15735	1x	7,50 €
7	Dichtung	16431	1x	1,50 €
8	Schlauchschw.anschluss 6∅	11156	1x	15,00 €
9	Dichtung	16431	1x	1,50 €
10	Befestigungsschraube	15681	2x	2,00 €
11	Schwimmerkammerdeckel	11097	1x	45,00 €
12	Schwimmer (7 g)	15608	1x	39,00 €
13	Bowdenzugstellschraube	12982	2x	3,50 €
14	Mutter für Pos. 13	15742	2x	2,00 €
15	Deckelverschraubung	10461	1x	16,00 €
16	Feder für Gas-u.Luftschieber	16230	2x	2,50 €
17	Deckelplatte	10365	1x	15,00 €
18	Gasschieber	10571	1x	39,00 €
19	Düsennadel-Klemmbügel	16364	1x	4,50 €
20	Luftschieber	10706	1x	19,00 €
21	Düsennadel	15757	1x	14,50 €
22	Klemmring	16170	1x	12,50 €
23	Mutter für Klemmschraube	15745	1x	3,00 €
24	Klemmschraube	15720	1x	7,00 €
25	Vergasergehäuse		1x	a.Anfrage
26	Mutter f.Luftregulierschraube	15746	1x	2,00 €
27	Luftregulierschraube	15783	1x	8,50 €
28	Luftdüse	17158	1x	16,00 €
29	Leerlaufdüse Gr. 40	16738	1x	6,95 €
30	Dichtung für Pos. 31	16414	1x	1,50 €
31	Abschlussschraube	15728	1x	7,50 €
32	Mischkammereinsatz Gr. 3	10710	1x	22,00 €
33	Dichtung für Pos. 34	16424	1x	1,50 €
34	Nadeldüse Gr. 2,68	12239	1x	18,00 €
35	Düsenstock	13075	1x	a.Anfrage
36	Mutter für Pos. 36	15742	1x	2,00 €
37	Gasschieberanschl.schraube	15715	1x	8,50 €
38	Hauptdüse Gr. 90	11832	1x	10,50 €
39	Dichtung für Pos. 35	16442	2x	1,50 €
--	Vergaser komplett		1x	a.Anfrage

*1 – Original
*2 – Ersatz

Alle Preise pro Stück in € einschl. Steuer (19%)
Die aufgeführten Artikel finden Sie auch in unserem Shop !
(Preisänderungen und Irrtum vorbehalten – Stand Dezember 2013)
© Faak – Tillmanns UG (haftungsbeschränkt), Siegen