Faak – Tillmanns UG *(haftungsbeschränkt)*

Effertsufer 100 – D-57072 Siegen

Tel.: +49 – (0)271 – 250 26 31
Fax : +49 – (0)271 – 250 27 07
Mail: info@faak-tillmanns.com
Internet: www.faak-tillmanns.com
SHOP: www.faak-tillmanns.com/shop

Zündapp 200 S – 2/24/42

Vergaser-Verkaufsunterlage

Vergaser-Typ : Steckvergaser – Schwimmergehäuse links
Motor : 200 ccm 2-Takt, 1 Zylinder, Motoranschluss ∅ 30 mm, Filteranschluss Ø 40 mm

Vergaser Einstelldaten

Mischkammereinsatz : Gr. 5 **Hauptdüse:** Gr. 120 **Nadeldüse** : Gr. 2,70
Leerlaufdüse : Gr. 45 **Startdüse** : keine
Nadelstellung : 2 (2. Düsennadelkerbe von oben) **Luftregulierschraube offen** : 2 x

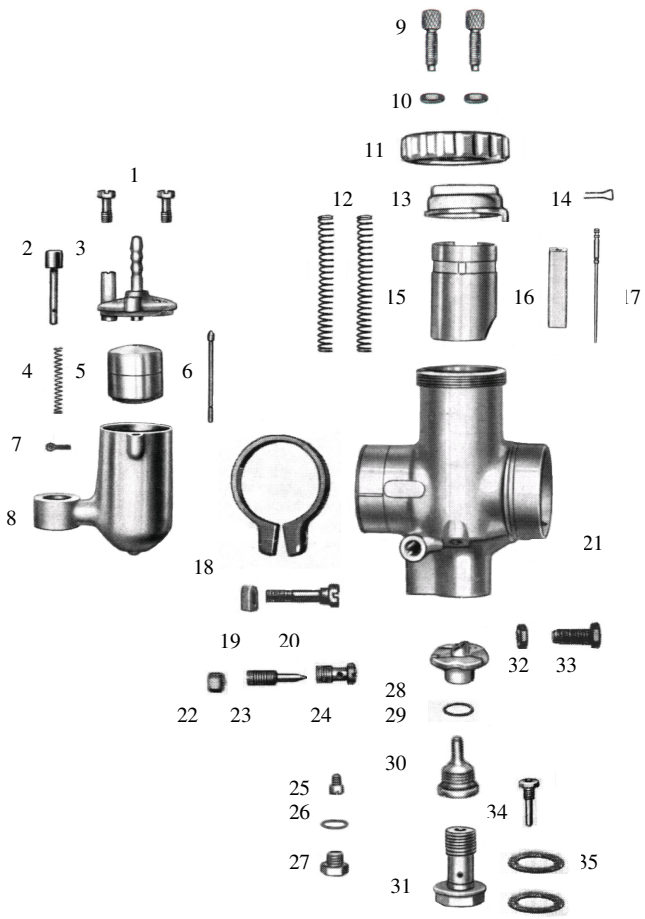

Pos	Bezeichnung	Artikelnr.	Anz.	Preis
1	Befestigungsschraube	15681	2x	2,00 €
2	Tupfer *1	3538	1x	a.Anfrage
2.1	Tupfer *2	12925	1x	9,50 €
3	Schwimmerkammerdeckel	11094	1x	a.Anfrage
4	Tupferfeder	16200	1x	2,80 €
5	Schwimmer (7 g)	15608	1x	39,00 €
6	Schwimmernadel	12863	1x	10,50 €
7	Tupfersplint	12940	1x	2,00 €
8	Schwimmergehäuse	15595	1x	a.Anfrage
9	Bowdenzugstellschraube	12982	2x	3,50 €
10	Mutter für Pos. 9	15742	2x	2,00 €
11	Deckelverschraubung *3	6277	1x	a.Anfrage
11.1	Deckelverschraubung *4	10465	1x	25,00 €
12	Feder für Gas- u. Luftschieber	16254	2x	3,50 €
13	Deckelplatte	10373	1x	a.Anfrage
14	Düsennadel-Klemmbügel	16364	1x	4,50 €
15	Gasschieber	10592	1x	60,00 €
16	Luftschieber *5	6524	1x	a.Anfrage
16.1	Luftschieber *6	1174	1x	25,00 €
17	Düsennadel	15758	1x	13,00 €
18	Klemmring	16173	1x	a.Anfrage
19	Mutter für Klemmschraube	15745	1x	3,00 €
20	Klemmschraube	15720	1x	7,00 €
21	Vergasergehäuse		1x	a.Anfrage
22	Mutter für Luftregulierschraube	15746	1x	2,00 €
23	Luftregulierschraube	15783	1x	8,50 €
24	Luftdüse	17158	1x	16,00 €
25	Leerlaufdüse Gr. 45	16743	1x	6,95 €
26	Dichtung für Pos. 27	16414	1x	1,50 €
27	Abschlussschraube	15728	1x	7,50 €
28	Mischkammereinsatz Gr. 5	10715	1x	a.Anfrage
29	Dichtung für Pos. 30	16424	1x	1,50 €
30	Nadeldüse Gr. 2,70	12240	1x	18,00 €
31	Düsenstock	13075	1x	a.Anfrage
32	Mutter für Pos. 33	15742	1x	2,00 €
33	Gasschieberanschlagschraube	15715	1x	8,50 €
34	Hauptdüse Gr. 120	11801	1x	10,50 €
35	Dichtung für Pos. 31	16442	2x	1,50 €
--	Vergaser komplett		1x	a.Anfrage

*1 – Original mit Stahlkappe
*2 – Ersatz mit Plastikkappe
*3 – Original – flach
*4 – Ersatz – höher
*5 – Original aus Guß
*6 – Ersatz aus Alu

Alle Preise pro Stück in € einschl. Steuer (19%)
Die aufgeführten Artikel finden Sie auch in unserem Shop !
(Preisänderungen und Irrtum vorbehalten – Stand Dezember 2013)
© Faak – Tillmanns UG (haftungsbeschränkt), Siegen