Faak – Tillmanns UG *(haftungsbeschränkt)*

Effertsufer 100 – D-57072 Siegen

Tel.: +49 – (0)271 – 250 26 31
Fax : +49 – (0)271 – 250 27 07
Mail: info@faak-tillmanns.com
Internet: www.faak-tillmanns.com
SHOP: www.faak-tillmanns.com/shop

UT TS 200 – 1/26/16

Vergaser-Verkaufsunterlage

Vergaser-Typ : Steckvergaser – Schwimmergehäuse links
Motor : Ilo 200 ccm 2-Takt, 1-Zylinder, Motoranschluss Ø 29 mm, Filteranschluss Ø 40 mm

Vergaser Einstelldaten

Mischkammereinsatz	: Gr. 3	**Hauptdüse:**	Gr. 105	**Nadeldüse**	: Gr. 2,68
Leerlaufdüse	: Gr. 50			**Startdüse**	: keine
Nadelstellung	: 2 (2. Düsennadelkerbe von oben)			**Luftregulierschraube offen**	: 1 ½ x

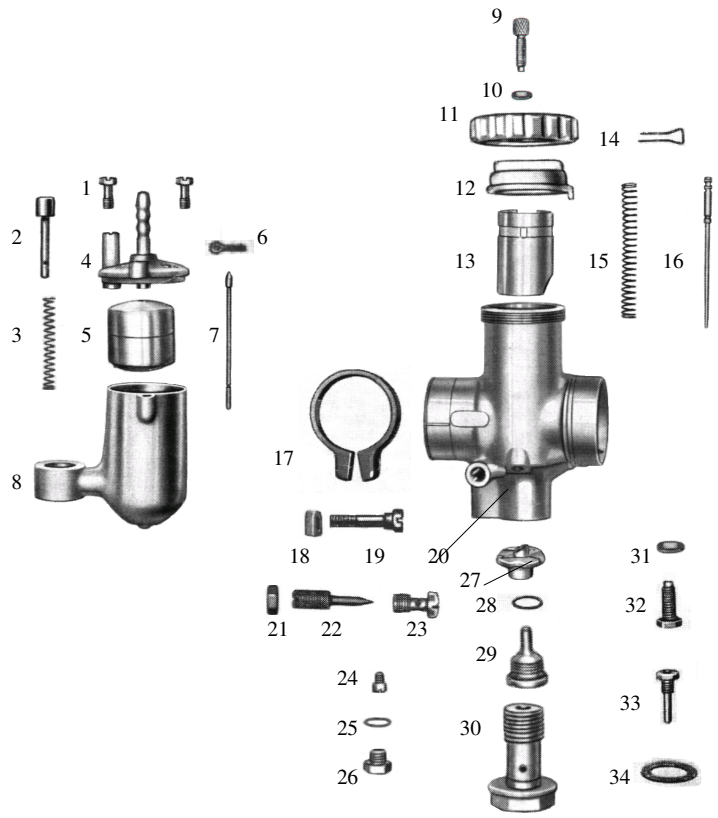

Pos.	Bezeichnung	Artikelnr.	Anz.	Preis
1	Befestigungsschraube	15681	1x	2,00 €
2	Tupfer *1	3538	1x	12,00 €
3	Tupferfeder	16200	1x	2,80 €
4	Schwimmerkammerdeckel	11094	1x	a.Anfrage
5	Schwimmer (7g)	15608	1x	39,00 €
6	Tupfersplint	12940	1x	2,00 €
7	Schwimmernadel	12863	1x	10,50 €
8	Schwimmergehäuse	10920	1x	a.Anfrage
9	Bowdenzugstellschraube	12982	1x	3,50 €
10	Mutter für Pos. 9	15742	1x	2,00 €
11	Deckelverschraubung *3	6277	1x	a.Anfrage
11.1	Deckelverschraubung *4	10465	1x	25,00 €
12	Deckelplatte	10367	1x	24,00 €
13	Gasschieber *5	10579	1x	a.Anfrage
13.1	Gasschieber *6	10592	1x	60,00 €
14	Düsennadel-Klemmbügel	16364	1x	4,50 €
15	Feder für Gasschieber	16254	1x	3,50 €
16	Düsennadel	15758	1x	13,00 €
17	Klemmring	16173	1x	a. Anfrage
18	Mutter für Pos. 19	15745	1x	3,00 €
19	Klemmschraube	15720	1x	7,00 €
20	Vergasergehäuse		1x	a.Anfrage
21	Mutter für Pos. 22	15746	1x	2,00 €
22	Luftregulierschraube	15783	1x	8,50 €
23	Luftdüse	17158	1x	16,00 €
24	Leerlaufdüse Gr. 50	16748	1x	6,95 €
25	Dichtung für Pos. 26	16414	1x	1,50 €
26	Abschlussschraube	15728	1x	7,50 €
27	Mischkammereinsatz Gr. 3	10715	1x	a.Anfrage
28	Dichtung für Pos. 29	16424	1x	1,50 €
29	Nadeldüse Gr. 2,68	12239	1x	18,00 €
30	Düsenstock	13075	1x	a.Anfrage
31	Mutter für Pos. 32	15742	1x	2,00 €
32	Gasschieberanschlagschraube	15715	1x	8,50 €
33	Hauptdüse Gr. 105	11796	1x	10,50 €
34	Dichtung für Pos. 30	16442	2x	1,50 €
--	Schwimmergehäuse komplett	10921	1x	a.Anfrage
--	Schwimmerkammerdeckel kpl.	11095	1x	a.Anfrage
--	Vergaser komplett		1x	a.Anfrage

*1 – Original mit Stahlkappe
*2 – Ersatz mit Plastikkappe
*3 – Original – flach
*4 – Ersatz – höher
*5 – Original
*6 – Ersatz mit Luftschieberausschnitt

Alle Preise pro Stück in € einschl. Steuer (19%)
(Preisänderungen und Irrtum vorbehalten – Stand Dezember 2013)
Die aufgeführten Artikel finden Sie in unserem Shop !
© Faak – Tillmanns UG (haftungsbeschränkt), Siegen