Faak – Tillmanns UG *(haftungsbeschränkt)*

Effertsufer 100 – D-57072 Siegen

Tel.: +49 – (0)271 – 250 26 31
Fax : +49 – (0)271 – 250 27 07
Mail: info@faak-tillmanns.com
Internet: www.faak-tillmanns.com
SHOP: www.faak-tillmanns.com/shop

NSU 251 OSL – 2/22/12

Vergaser-Verkaufsunterlage

Vergaser-Typ : Steckvergaser – Schwimmergehäuse links
Motor : 250 ccm 4-Takt, 1 Zylinder, Motoranschluss ∅ 29 mm, Filteranschluss Ø 35 mm

Vergaser Einstelldaten

Mischkammereinsatz	: Gr. 4	**Hauptdüse:**	Gr. 90	**Nadeldüse**	: Gr. 2,68
Leerlaufdüse	: Gr. 35			**Startdüse**	: keine
Nadelstellung	: 2 (2. Düsennadelkerbe von oben)			**Luftregulierschraube offen**	: 2 x

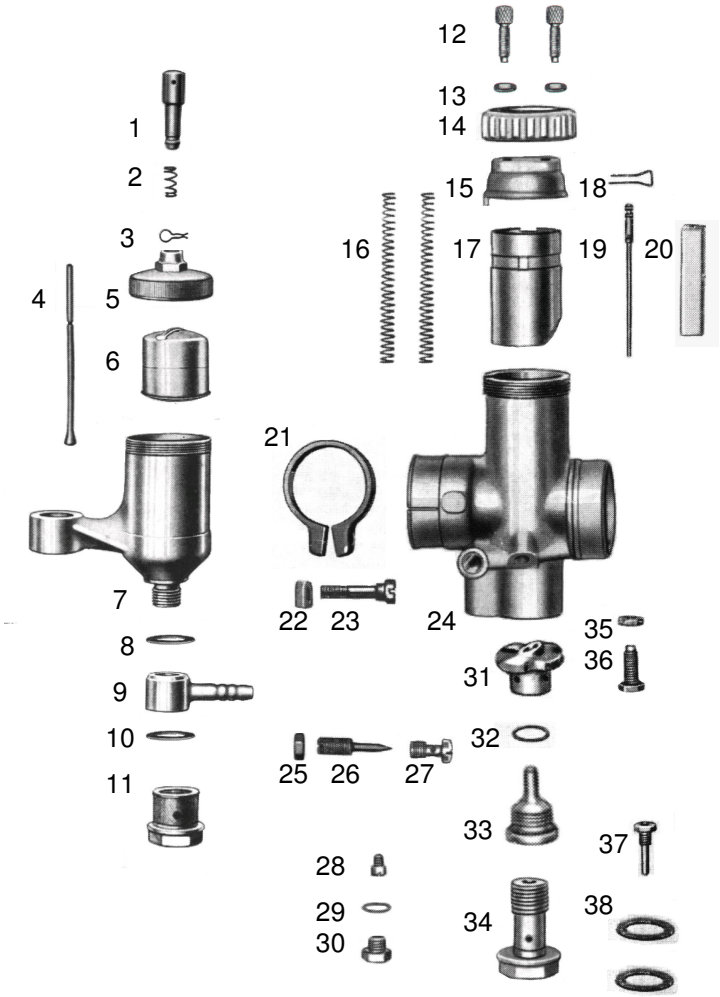

Pos.	Bezeichnung	Artikelnr.	Anz.	Preis €
1	Tupfer	12885	1x	14,50 €
2	Klemmfeder für Tupfer	16361	1x	3,50 €
3	Tupferfeder	16244	1x	3,50 €
4	Schwimmernadel	12869	1x	14,00 €
5	Schwimmerkammerdeckel	11118	1x	a.Anfrage
6	Schwimmer (11 g)	15610	1x	39,00 €
7	Schwimmergehäuse	10931	1x	a.Anfrage
8	Dichtung für Pos. 9	16434	1x	1,50 €
9	Schlauchschwenkanschluss	11161	1x	18,00 €
10	Dichtung für Pos 11	16440	1x	1,50 €
11	Siebschraube mit Sieb	13130	1x	a.Anfrage
11.1	Siebschraube ohne Sieb	13065	1x	14,50 €
12	Bowdenzugstellschraube	12982	2x	3,50 €
13	Mutter für Pos. 12	15742	2x	2,00 €
14	Deckelverschraubung *1	872	1x	a.Anfrage
14.1	Deckelverschraubung *2	10461	1x	16,00 €
15	Deckelplatte	10365	1x	15,00 €
16	Feder f. Gas- u.Luftschieber	16230	2x	2,50 €
17	Gasschieber	10571	1x	39,00 €
18	Düsennadel-Klemmbügel	16364	1x	4,50 €
19	Düsennadel	15757	1x	14,50 €
20	Luftschieber	10706	1x	19,00 €
21	Klemmring	16170	1x	12,50 €
22	Mutter für Pos. 23	15745	1x	3,00 €
23	Klemmschraube	15720	1x	7,00 €
24	Vergasergehäuse		1x	a.Anfrage
25	Mutter Luftregulierschraube	15746	1x	2,00 €
26	Luftregulierschraube	15783	1x	8,50 €
27	Luftdüse	17158	1x	16,00 €
28	Leerlaufdüse Gr. 35	16733	1x	6,95 €
29	Dichtung für Pos. 30	16414	1x	1,50 €
30	Abschlussschraube	15728	1x	7,50 €
31	Mischkammereinsatz Gr. 4	10711	1x	19,00 €
32	Dichtung für Pos. 33	16424	1x	1,50 €
33	Nadeldüse Gr. 2,68	12239	1x	18,00 €
34	Düsenstock	13075	1x	a.Anfrage
35	Mutter für Pos. 36	15742	1x	2,00 €
36	Gasschieberanschlagschraube	15715	1x	8,50 €
37	Hauptdüse Gr. 90	11832	1x	10,50 €
38	Dichtung für Düsenstock	16442	2x	1,50 €
--	Vergaser komplett		1x	a.Anfrage

*1 – Original – flach *2 – Ersatz – höher

Alle Preise pro Stück in € einschl. Steuer
(Preisänderungen und Irrtum vorbehalten – Stand Dezember 2013)
Die aufgeführten Artikel finden Sie in unserem Shop !
© Faak – Tillmanns UG (haftungsbeschränkt), Siegen