Faak – Tillmanns UG *(haftungsbeschränkt)*

Effertsufer 100 – D-57072 Siegen

Tel.: +49 – (0)271 – 250 26 31
Fax : +49 – (0)271 – 250 27 07
Mail: info@faak-tillmanns.com
Internet: www.faak-tillmanns.com
SHOP: www.faak-tillmanns.com/shop

Maico Blizzard – 1/26/38

Vergaser-Verkaufsunterlage

Vergaser-Typ : Steckvergaser – Schwimmergehäuse links
Motor : 250 ccm 2-Takt, 2-Zylinder, Motoranschluss Ø 31, Filteranschluss Ø 40 mm

Vergaser Einstelldaten

Mischkammereinsatz :
Hauptdüse: Gr. 115
Nadeldüse : Gr. 1508
Leerlaufdüse : Gr. 35
Startdüse : Gr. 70
Nadelstellung : 3 (3. Düsennadelkerbe von oben)
Luftregulierschraube offen : 1 x

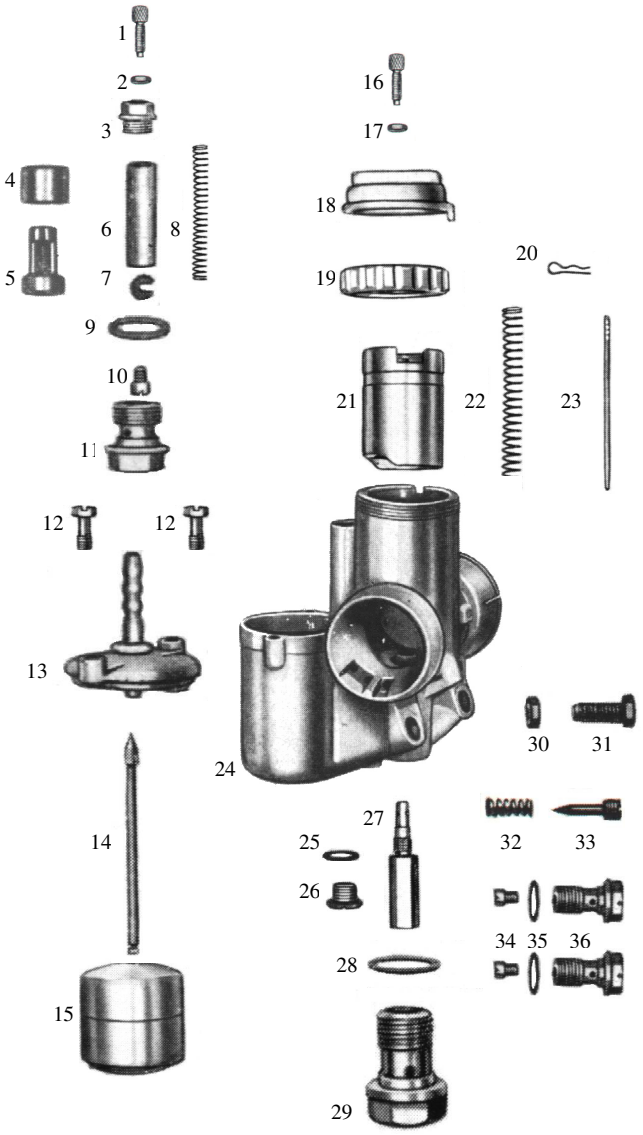

Pos.	Bezeichnung	Artikelnr.	Anz.	Preis
1	Bowdenzugstellschraube	12982	1x	3,50 €
2	Mutter für Pos. 1	15742	1x	2,00 €
3	Verschlussschraube	8671	1x	9,50 €
4	Hülse *1	13114	1x	5,00 €
5	Startkolben *2	10686	1x	11,00 €
4+5	Startkolben komplett	6506	1x	14,50 €
6	Startkolben *3			
7	Sicherungsscheibe *3			
8	Druckfeder	16249	1x	2,50 €
9	Dichtung für Pos. 9	16432	1x	2,50 €
10	Startdüse Gr. 70	16768	1x	6,95 €
11	Abschlussschraube	13061	1x	11,00 €
12	Befestigungsschraube	15681	2x	2,00 €
13	Schwimmerkammerdeckel	18376	1x	a.Anfrage
14	Schwimmernadel	12861	1x	10,50 €
15	Schwimmer (7 g)	15608	1x	39,00 €
16	Bowdenzugstellschraube	12982	1x	12,00 €
17	Mutter für Pos. 16	15742	1x	2,00 €
18	Deckelplatte	10367	1x	24,00 €
19	Deckelverschraubung *4	6277	1x	a.Anfrage
19.1	Deckelverschraubung *5	10465	1x	25,00 €
20	Düsennadel-Klemmbügel	16363	1x	6,50 €
21	Gasschieber (3)	10585	1x	a.Anfrage
22	Feder für Gasschieber	16255	1x	2,50 €
23	Düsennadel	8375	1x	18,50 €
24	Vergasergehäuse		1x	a.Anfrage
25	Dichtung für Pos. 26	16426	1x	2,00 €
26	Verschlussschraube	15819	1x	8,00 €
27	Nadeldüse Gr. 1508	12557	1x	24,00 €
28	Dichtung für Pos. 27	16437	1x	1,50 €
29	Abschlussschraube	13069	1x	11,00 €
30	Mutter für Pos. 31	15742	1x	2,00 €
31	Gasschieberanschlagschr.	15715	1x	8,50 €
32	Feder für Pos. 33	16212	1x	4,50 €
33	Luftregulierschraube	12956	1x	8,00 €
34	Leerlaufdüse Gr. 35	16733	1x	6,95 €
	Hauptdüse Gr. 115	16705	1x	6,95 €
35	Dichtung für Pos. 36	16425	2x	1,50 €
36	Düsenhalter	13032	2x	11,50 €
--	Vergaser komplett		1x	a.Anfrage

*1 – Ersatzausführung für Sicherungsscheibe
*2 – Ersatz für Startkolben
*3 – Startkolben + Sicherungsscheibe nicht mehr lieferbar (nur informativ als Abbildung)
*4 – Original – flach *5 – Ersatz – höher

Alle Preise pro Stück in € einschl. Steuer (19%)
(Preisänderungen und Irrtum vorbehalten – Stand Dezember 2013)
© Faak – Tillmanns UG (haftungsbeschränkt), Siegen