Faak – Tillmanns UG *(haftungsbeschränkt)*

Effertsufer 100 – D-57072 Siegen

Tel.: +49 – (0)271 – 250 26 31
Fax : +49 – (0)271 – 250 27 07
Mail: info@faak-tillmanns.com
Internet: www.faak-tillmanns.com
SHOP: www.faak-tillmanns.com/shop

F+S 200 ccm – 1/24/88

Vergaser-Verkaufsunterlage

Vergaser-Typ : Flanschvergaser – Schwimmergehäuse links (fest)
Motor : 200 ccm, Filteranschluss Ø 40 mm

Vergaser Einstelldaten

Mischkammereinsatz :
Hauptdüse: Gr. 120
Nadeldüse : Gr. 1608
Leerlaufdüse : Gr. 35
Startdüse : Gr. 90
Nadelstellung : 3 (3. Düsennadelkerbe von oben)
Luftregulierschraube offen : 1 ½ x

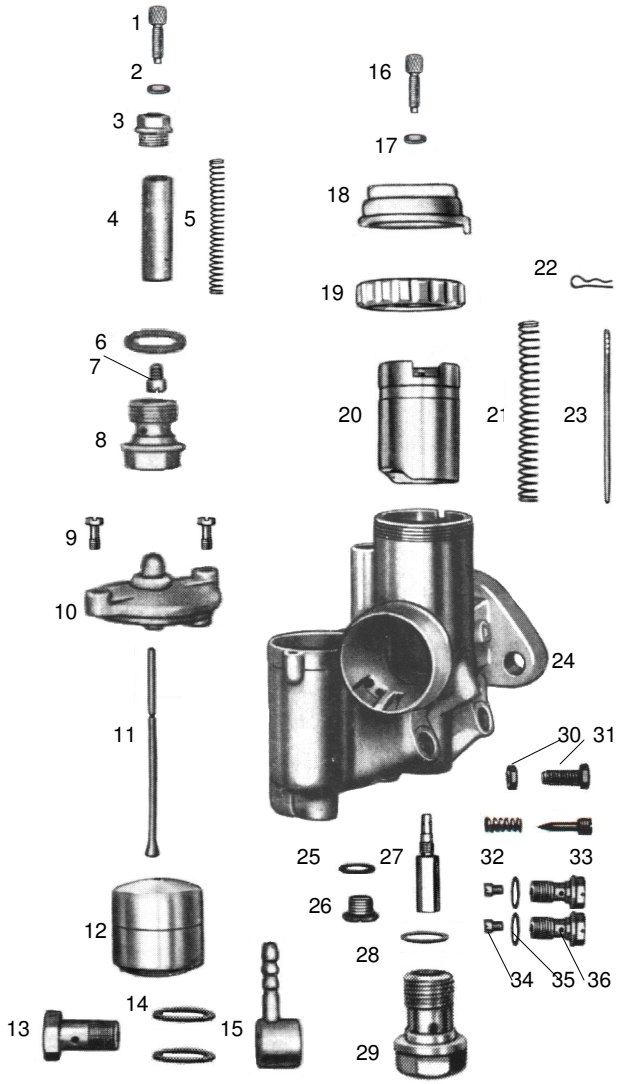

Pos.	Bezeichnung	Artikelnr.	Anz.	Preis
1	Bowdenzugstellschraube	12982	1x	3,50 €
2	Mutter	15742	1x	2,00 €
3	Verschlussschraube	8671	1x	9,50 €
4	Startkolben *1	6506	1x	14,50 €
5	Druckfeder	16249	1x	2,50 €
6	Dichtung	16432	1x	2,50 €
7	Startdüse Gr. 90	16784	1x	6,95 €
8	Abschlussschraube	13061	1x	11,00 €
9	Befestigungsschraube	15681	2x	2,00 €
10	Schwimmerkammerdeckel	11099	1x	a.Anfrage
11	Schwimmernadel	12869	1x	14,00 €
12	Schwimmer (7 g)	15608	1x	39,00 €
13	Hohlschraube	14633	1x	19,50 €
14	Dichtung	16431	2x	1,50 €
15	Schlauchschwenkanschluss	11157	1x	18,00 €
16	Bowdenzugstellschraube	12982	1x	3,50 €
17	Mutter	15742	1x	2,00 €
18	Deckelplatte	10367	1x	24,00 €
19	Deckelverschraubung *2	6277	1x	a.Anfrage
19.1	Deckelverschraubung *3	10465	1x	25,00 €
19.2	Deckelverschraubung *4	19073	1x	25,00 €
20	Gasschieber	10582	1x	a.Anfrage
21	Feder für Gasschieber	16254	1x	3,50 €
22	Düsennadel-Klemmbügel	16363	1x	6,50 €
23	Düsennadel	12734	1x	18,50 €
24	Vergasergehäuse	1x		a.Anfrage
25	Dichtung	16426	1x	2,00 €
26	Verschlussschraube	15819	1x	8,00 €
27	Nadeldüse Gr. 1608	12559	1x	24,00 €
28	Dichtung	16437	1x	1,50 €
29	Abschlussschraube	13069	1x	11,00 €
30	Mutter	15742	1x	2,00 €
31	Gasschieberanschlagschraube	15715	1x	8,50 €
32	Feder	16212	1x	4,50 €
33	Luftregulierschraube	12956	1x	8,00 €
34	Leerlaufdüse Gr. 35	16733	1x	6,95 €
	Hauptdüse Gr. 120	16706	1x	6,95 €
35	Dichtung	16425	2x	1,50 €
36	Düsenhalter	13032	2x	11,50 €
--	Vergaser komplett	1x		a.Anfrage

*1 – kurze Ausführung mit Hülse
*2 – Ø 6 mm
*3 – Original mit Ø 8 mm
*4 – Original – flach
*5 – Ersatz – höher

Alle Preise pro Stück in € einschl. Steuer
Die aufgeführten Artikel finden Sie in unserem Shop !
(Preisänderungen und Irrtum vorbehalten – Stand Dezember 2013)
© Faak – Tillmanns UG (haftungsbeschränkt), Siegen