Faak – Tillmanns UG *(haftungsbeschränkt)*

Effertsufer 100 – D-57072 Siegen

Tel.: +49 – (0)271 – 250 26 31
Fax : +49 – (0)271 – 250 27 07
Mail: info@faak-tillmanns.com
Internet: www.faak-tillmanns.com
SHOP: www.faak-tillmanns.com/shop

DKW SB 200 – 2/20/5

Vergaser-Verkaufsunterlage

Vergaser-Typ : Steckvergaser – Schwimmergehäuse links
Motor : 200 ccm 2-Takt, 1-Zylinder, Motoranschluss Ø 29 mm, Filteranschluss Ø 35 mm

Vergaser Einstelldaten

Mischkammereinsatz : Gr. 3 **Hauptdüse:** Gr. 90 **Nadeldüse** : Gr. 2,68
Leerlaufdüse : Gr. 40 **Startdüse** : keine
Nadelstellung : 1 (1. Düsennadelkerbe von oben) **Luftregulierschraube offen** : 3 x

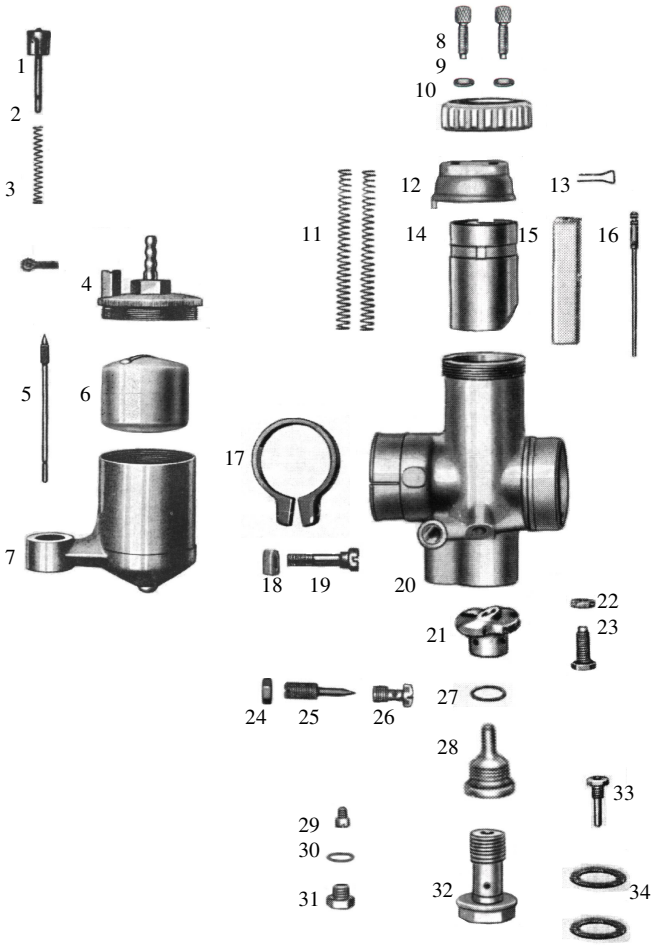

Pos	Bezeichung	Artikelnr.	Anz.	Preis
1	Tupfer *1	12927	1x	a.Anfrage
1.1	Tupfer *2	12928	1x	12,00 €
2	Tupferfeder	16200	1x	2,80 €
3	Tupfersplint	12940	1x	2,00 €
4	Schwimmerkammerdeckel	16625	1x	a.Anfrage
5	Schwimmernadel	12866	1x	14,00 €
6	Schwimmer	15614	1x	a.Anfrage
7	Schwimmergehäuse	6754	1x	a.Anfrage
8	Bowdenzugstellschraube	12982	2x	3,50 €
9	Mutter	15742	2x	2,00 €
10	Deckelverschraubung	10461	1x	16,00 €
11	Feder für Gas- u. Luftschieber	16230	2x	2,50 €
12	Deckelplatte	10365	1x	15,00 €
13	Düsennadel-Klemmbügel	16364	1x	4,50 €
14	Gasschieber	10571	1x	39,00 €
15	Luftschieber	10706	1x	19,00 €
16	Düsennadel	15757	1x	14,50 €
17	Klemmring	16170	1x	12,50 €
18	Mutter	15745	1x	3,00 €
19	Klemmschraube	15720	1x	7,00 €
20	Vergasergehäuse		1x	a.Anfrage
21	Mischkammereinsatz Gr. 3	10710	1x	22,00 €
22	Mutter	15742	1x	2,00 €
23	Anschlagschraube	15715	1x	8,50 €
24	Mutter für Luftregulierschraube	15746	1x	2,00 €
25	Luftregulierschraube	15783	1x	8,50 €
26	Luftdüse	17158	1x	16,00 €
27	Dichtung für Nadeldüse	16424	1x	1,50 €
28	Nadeldüse Gr. 2,68	12239	1x	18,00 €
29	Leerlaufdüse Gr. 40	16738	1x	6,95 €
30	Dichtung	16414	1x	1,50 €
31	Abschlussschraube	15728	1x	7,50 €
32	Düsenstock	13075	1x	a.Anfrage
33	Hauptdüse Gr. 90	11832	1x	10,50 €
34	Dichtung für Düsenstock	16442	2x	1,50 €
--	Vergaser komplett			a.Anfrage

*1 – Original mit Stahlkappe
*2 – Ersatz mit Plastikkappe
*3 – Original – große Ausführung
*4 – Original
*5 – Original aus Guss
*6 – Ersatz aus Alu

Alle Preise pro Stück in € einschl. Steuer (19%)
(Preisänderungen und Irrtum vorbehalten – Stand Dezember 2013)
Die aufgeführten Artikel finden Sie in unserem Shop !
© Faak – Tillmanns UG (haftungsbeschränkt), Siegen