Faak – Tillmanns UG *(haftungsbeschränkt)*

Effertsufer 100 – D-57072 Siegen

Tel.: +49 – (0)271 – 250 26 31
Fax : +49 – (0)271 – 250 27 07
Mail: info@faak-tillmanns.com
Internet: www.faak-tillmanns.com
SHOP: www.faak-tillmanns.com/shop

BMW R 12 – 1/24/12

Vergaser-Verkaufsunterlage

Vergaser-Typ : Horizontal-Vergaser – Schwimmergehäuse rechts
Motor : 750 ccm 4-Takt, 1-Zylinder, Motorklemmanschluss ∅ 29 mm, Filteranschluss Ø 40 mm Flanschstutzen

Vergaser Einstelldaten

Mischkammereinsatz : Gr. 5 **Hauptdüse:** Gr. 110 **Nadeldüse** : Gr. 2,70
Leerlaufdüse : Gr. 45 **Startdüse** : keine
Nadelstellung : 2 (2. Düsennadelkerbe von oben) **Luftregulierschraube offen** : 1 ½ x

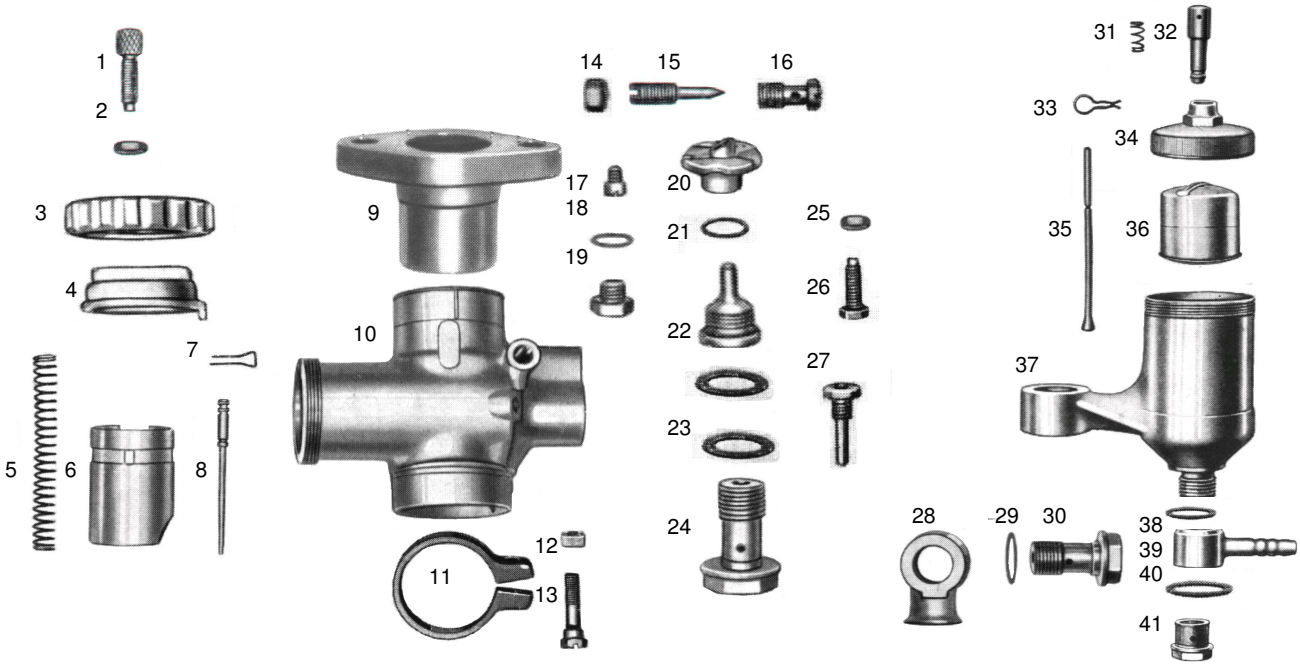

Pos.	Bezeichnung	Artikelnr.	Anz.	Preis
1	Bowdenzugstellschraube	12982	1x	3,50 €
2	Mutter	15742	1x	2,00 €
3	Deckelverschraubung *1	6277	1x	a.Anfrage
3.1	Deckelverschraubung *2	10465	1x	25,00 €
4	Deckelplatte	10367	1x	24,00 €
5	Feder für Gasschieber	16254	1x	3,50 €
6	Gasschieber *3	10579	1x	a. Anfrage
7	Düsennadel-Klemmbügel	16364	1x	4,50 €
8	Düsennadel	15758	1x	13,00 €
9	Flanschstutzen	17260	1x	a. Anfrage
10	Vergasergehäuse		1x	a. Anfrage
11	Klemmring	16173	1x	a. Anfrage
12	Mutter	15745	1x	3,00 €
13	Klemmschraube	15720	1x	7,00 €
14	Mutter	15746	1x	2,00 €
15	Luftregulierschraube	15783	1x	8,50 €
16	Luftdüse	17158	1x	16,00 €
17	Leerlaufdüse Gr. 45	16743	1x	6,95 €
18	Dichtung	16414	1x	1,50 €
19	Abschlussschraube	15728	1x	7,50 €
20	Mischkammereinsatz Gr. 5	10715	1x	a.Anfrage
21	Dichtung	16424	1x	1,50 €
22	Nadeldüse Gr. 2,70	12240	1x	18,00 €
23	Dichtung	16442	2x	1,50 €

Pos.	Bezeichnung	Artikelnr.	Anz.	Preis
24	Düsenstock	13075	1x	a.Anfrage
25	Mutter	15742	1x	2,00 €
26	Gasschieberanschl.schraube	15715	1x	8,50 €
27	Hauptdüse Gr. 110	11797	1x	10,50 €
28	Zwischensteg	17035	1x	a. Anfrage
29	Dichtung	16442	2x	1,50 €
30	Düsenstock	13075	1x	a.Anfrage
31	Tupferfeder	16244	1x	3,50 €
32	Tupfer	12885	1x	a.Anfrage
33	Klemmfeder	16361	1x	3,50 €
34	Schwimmerkammerdeckel	11118	1x	a.Anfrage
35	Schwimmernadel	12869	1x	14,00 €
36	Schwimmer (11 g)	15610	1x	39,00 €
37	Schwimmergehäuse	10931	1x	a. Anfrage
38	Dichtung	16434	1x	1,50 €
39	Schlauchschwenkanschluss	11162	1x	a.Anfrage
40	Dichtung	16440	1x	1,50 €
41	Siebschraube *4	13130	1x	a.Anfrage
	Siebschraube *5	13065	1x	14,50 €
--	Vergaser komplett			a. Anfrage

*1 – Original – flach *2 – Ersatz – höher
*3 – Originalteil
*4 – mit Sieb *5 – ohne Sieb

Alle Preise pro Stück in € einschl. Steuer
(Preisänderungen und Irrtum vorbehalten – Stand Dezember 2013)
Die vorgenannten Artikel finden Sie in unserem Shop !

© Faak – Tillmanns UG (haftungsbeschränkt), Siegen