Faak – Tillmanns UG *(haftungsbeschränkt)*

Effertsufer 100 – D-57072 Siegen

Tel.: +49 – (0)271 – 250 26 31
Fax : +49 – (0)271 – 250 27 07
Mail: info@faak-tillmanns.com
Internet: www.faak-tillmanns.com
SHOP: www.faak-tillmanns.com/shop

Ardie BD 175 – 1/24/23

Vergaser-Verkaufsunterlage

Vergaser-Typ : Steckvergaser – Schwimmergehäuse rechts
Motor : 175 ccm 2-Takt, 1-Zylinder, Motorklemmanschluss ∅ 29 mm, Filteranschluss Ø 40 mm (Ersatz 1/24/30 ab 10/52)

Vergaser Einstelldaten

Mischkammereinsatz : Gr. 5 **Hauptdüse:** Gr. 105 **Nadeldüse** : Gr. 2,68
Leerlaufdüse : Gr. 50 **Startdüse** : keine
Nadelstellung : 1 (1. Düsennadelkerbe von oben) **Luftregulierschraube offen** : ¾ x

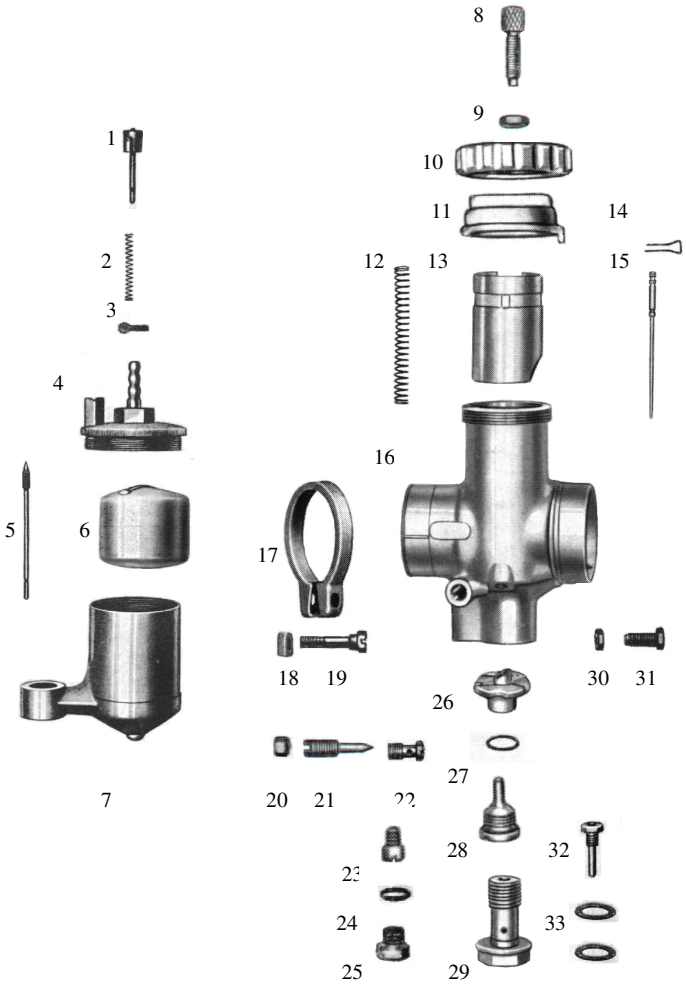

Pos.	Bezeichnung	Artikelnr.	Anz.	Preis
1	Tupfer *1	12927	1x	a.Anfrage
1.1	Tupfer *2	12928	1x	12,00 €
2	Tupferfeder	16200	1x	2,80 €
3	Tupfersplint	12940	1x	2,00 €
4	Schwimmerkammerdeckel	16625	1x	a.Anfrage
5	Schwimmernadel	12866	1x	14,00 €
6	Schwimmer	11177	1x	42,00 €
7	Schwimmergehäuse	6754	1x	a.Anfrage
8	Bowdenzugstellschraube	12982	1x	3,50 €
9	Mutter für Pos. 8	15742	1x	2,00 €
10	Deckelverschraubung *3	6277	1x	a.Anfrage
10.1	Deckelverschraubung *4	10465	1x	25,00 €
11	Deckelplatte	10367	1x	24,00 €
12	Feder f. Gas- u. Luftschieber	16254	1x	3,50 €
13	Gasschieber	10579	1x	a.Anfrage
14	Düsennadel-Klemmbügel	16364	1x	4,50 €
15	Düsennadel	15758	1x	13,00 €
16	Vergasergehäuse		1x	a.Anfrage
17	Klemmring	16173	1x	a.Anfrage
18	Mutter für Pos. 19	15745	1x	3,00 €
19	Klemmring-Schraube	15720	1x	7,00 €
20	Mutter f. Luftregulierschraube	15746	1x	2,00 €
21	Luftregulierschraube	15783	1x	8,50 €
22	Luftdüse	17158	1x	16,00 €
23	Leerlaufdüse Gr. 50	16748	1x	6,95 €
24	Dichtung für Pos. 25	16414	1x	1,50 €
25	Abschlussschraube	15728	1x	7,50 €
26	Mischkammereinsatz Gr. 5	10715	1x	a.Anfrage
27	Dichtung für Pos. 28	16424	1x	1,50 €
28	Nadeldüse Gr. 2,68	12239	1x	18,00 €
29	Düsenstock	13075	1x	a.Anfrage
30	Mutter für Pos. 31	15742	1x	2,00 €
31	Gasschieberanschl.schraube	15715	1x	8,50 €
32	Hauptdüse Gr. 105	11796	1x	10,50 €
33	Dichtung für Düsenstock	16442	2x	1,50 €
--	Vergaser komplett		1x	a.Anfrage

*1 – Original mit Stahlkappe
*2 – Ersatz mit Plastikkappe
*3 – Original – flach
*4 – Ersatz – höher

Alle Preise pro Stück in € einschl. Steuer (19%)
(Preisänderungen und Irrtum vorbehalten – Stand Dezember 2013)
Die aufgeführten Artikel finden Sie in unserem Shop !
© Faak – Tillmanns UG (haftungsbeschränkt), Siegen